Charnières réglables pour pare douche
Adjustable hinges for shower screens

MARINE SQ

Caractéristiques techniques
- Poids maxi par porte 40 kg
- Pour verre trempé de 8 et 10 mm
- Montage sur encoche 3660BE
- Ouverture à 180°
- Livrée avec vis de fixation
- Unité de vente : Charnière simple, conditionnée par 2
  Charnière double, conditionnée par 1

Technical features
- *Maximum weight per door 40 kg*
- *For 8 to 10 mm thick toughened glass*
- *For notch 3660BE*
- *Opening through 180°*
- *Supplied with screws and spacers.*
- *Sales unit : Single hinge packaging : 2*
  Glass to glass hinge packaging : 1

LES + PRODUITS
The + product

Design

Réglage précis de l'angle de la porte

Grande qualité de finitions

Certifié TUV

Système anti-bruit

Design

Precise adjustment of the door angle

High quality finishes

TUV certified

Anti-noise system

SYSTÈMES BREVETÉS
PATENTED SYSTEM
- Système de réglage d'angle précis
- Système anti-bruit
- *Adjustment System of the door angle*
- *Anti-noise system*

3660.**.0RSQ

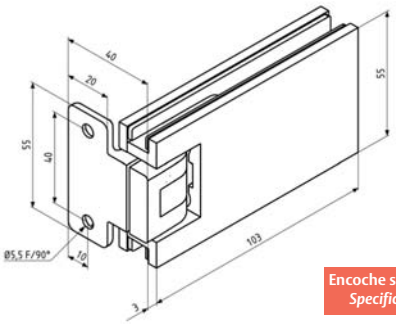

Encoche spécifique
Specific notch

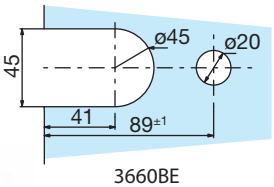

3660BE

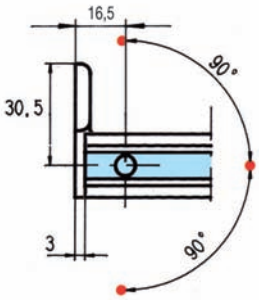

Chromé brillant
Bright chromium

Chromé mat
Matt chromium

Charnière simple réglable blocage à 90°, 2 trous de fixation *Single adjustable hinge 90° blocking with 2 fixing points*	**3660.30.0RSQ**	**3660.31.0RSQ**

3662.**.0RSQ

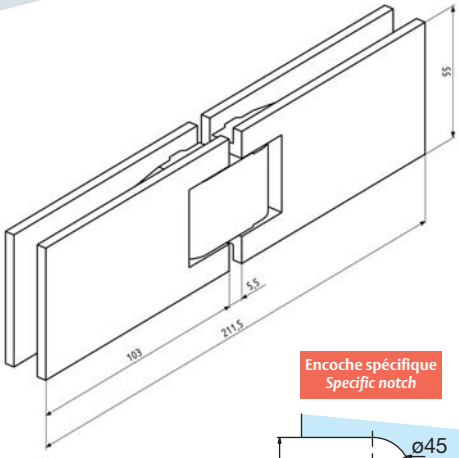

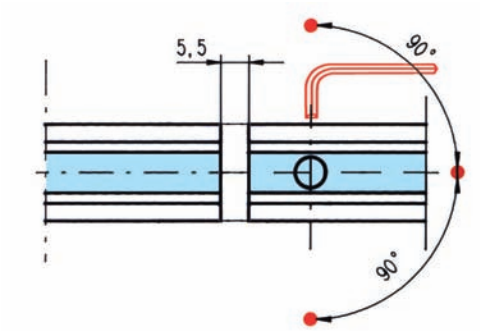

Encoche spécifique
Specific notch

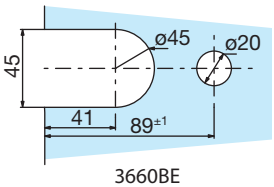

3660BE

Chromé brillant
Bright chromium

Chromé mat
Matt chromium

Charnière double verre/verre réglable blocage à 90°
Glass to glass adjustable shower hinge 90°blocking point

3662.30.0RSQ **3662.31.0RSQ**